Adam Equipment

SERIE AQT

(P.N. 4328 Español, Rev. B3, Enero 2008)

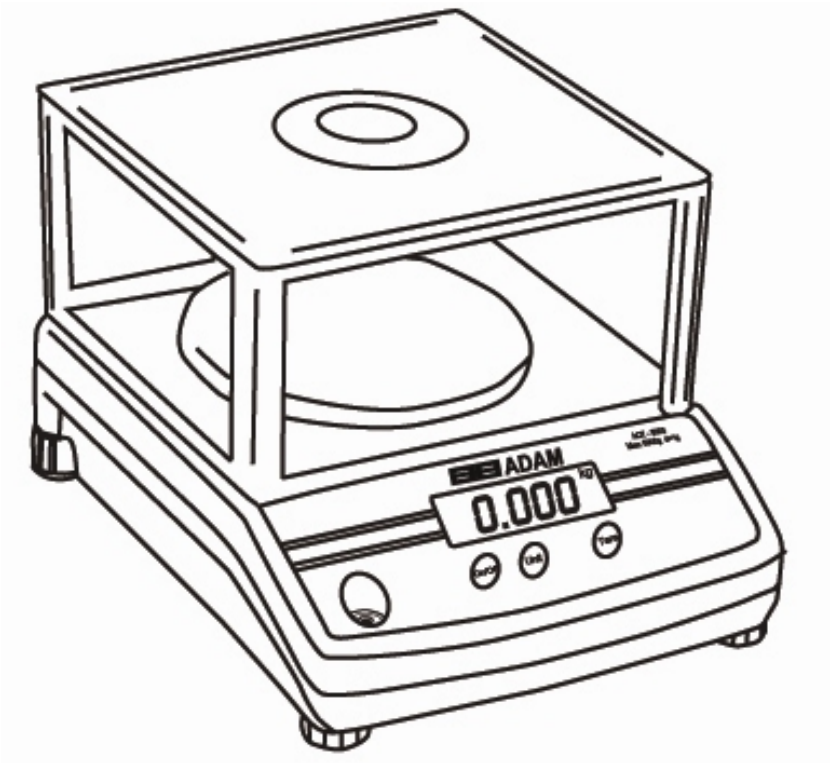

© Adam Equipment Company 2006

CONTENIDOS

1.0 INTRODUCCIÓN 2
2.0 ESPECIFICACIONES 3
3.0 PRECAUCIONES DE SEGURIDAD 4
4.0 DESCRIPCIÓN DE LAS PARTES 5
5.0 PREPARACIÓN 6
5.1 AJUSTE DE LA BALANZA 6
5.2 INSTALACIÓN DE PILAS Y CORRIENTE 6
6.0 PESAJE 7
6.1 ANTES DEL PESAJE 7
6.2 PROCEDIMIENTOS DE PESAJE 7
7.0 AJUSTE DE FUNCIONES 8
7.1 INGRESE LA FUNCIÓN MODO DE AJUSTE 8
7.2 SELECCIÓN DEL MODO DE AUTOAPAGADA 8
7.3 SELECCIÓN DEL MODO LUZ AUTOMÁTICA 8
7.4 SELECCIÓN DE UNIDADES (PARA AQT 200 SOLAMENTE) 9
8.0 CALIBRACIÓN 9
8.1 AUTO CALIBRACIÓN (PARA AQT 200 SOLAMENTE) 10
9.0 MENSAJES DE ERROR 11
10.0 RECAMBIOS Y ACCESORIOS 12
11.0 INFORMACIÓN DE SERVICIO 12

© Adam Equipment Company 2006

1.0 INTRODUCCIÓN

La serie AQT incluye un económico abanico de balanzas diseñadas para varias aplicaciones de pesaje. Las principales características son las siguientes.

- Funciona utilizando una pila o un Adaptador AC suministrado como estándar
- Auto apagada de corriente para alargar la duración de la pila
- Indicador de pila baja
- Peso neto/indicación de estabilidad
- Autorebaja a cero
- Diferentes unidades de peso disponibles
- Gancho de seguridad integral
- Nivel de aire para equilibrar la balanza
- Gran display LCD (6 dígitos y 15 mm de alto)
- Luz retroiluminada automática
- Paravientos suministrados como estándar en todos los modelos
- Gran plato de pesaje de acero inoxidable
- Auto calibración utilizando la tecla destinada a tal uso

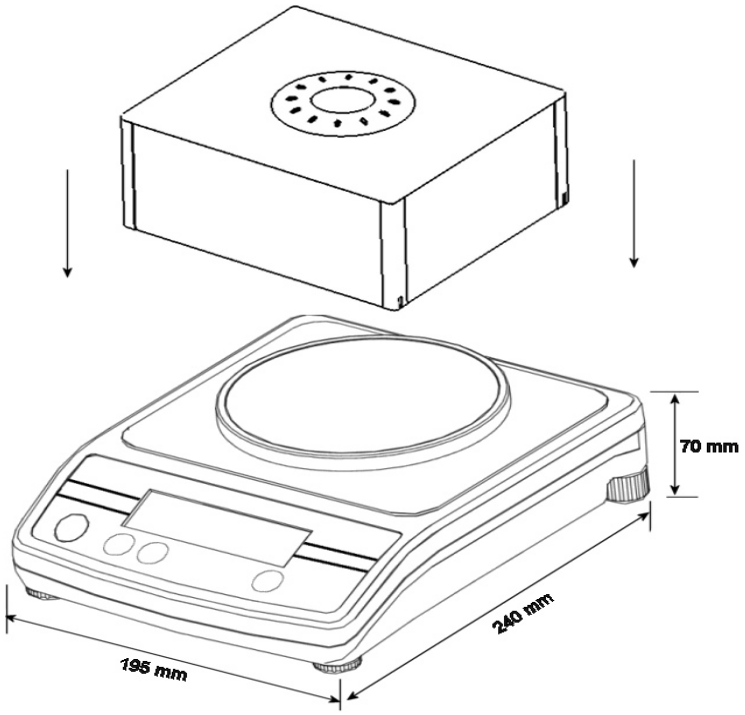

2.0 ESPECIFICACIONES

Modelo #	**AQT 200**	**AQT 250**	**AQT 600**	**AQT 1500**	**AQT 2600**	**AQT 2000**	**AQT 5000**
Capacidad Máxima	200g	250g	600g	1500g	2600g	2000g	5000g
Precisión	0.01g	0.1g	0.1g	0.1g	0.1g	1g	1g
Resolución	1:20,000	1:2500	1:6000	1:15,000	1:26,000	1:2000	1:5000
Repetibilidad (Desviación Estándar)	0.02g	0.1g	0.1g	0.2g	0.2g	1g	1g
Linealidad ±	0.02g	0.1g	0.1g	0.2g	0.2g	1g	1g
Unidades de medida	g / ct. / oz. /dwt/tLT/ tLS/tLH	g / ct. / oz. / dwt		kg / g / lb /oz			
Tiempo de Estabilización	3 segundos	2 segundos		3 segundos		2 segundos	
Temperatura de funcionamiento	0ºC a 40ºC 32ºF a 104ºF						
Suministro de Potencia	12VAC @ 150mA adaptador o 6x AA baterías/pilas						
Calibración	Presione botón de calibraje utilizando peso externo						
Calibración de peso	200g	250g	600g	1500g	2000g	2000g	5000g
Pantalla	6 dígitos PCL, 15mm dígitos, con luz						
Paravientos (a x p x a)	180 x 158 x 82mm (7.1" x 6.2" x 3.2")						
Carcasa de la Balanza	Plástico ABS						
Tamaño del plato	130mm diámetro (5.1” diámetro)						
Dimensiones Totales (a x p x a)	195 x 240 x 70mm (7.7" x 9.4" x 2.8") sin cubierta paravientos						
Peso Neto	1.2 kg. (2.6 lb)						
Características	Batería baja, indicaciones de estabilidad y Cero						

3.0 PRECAUCIONES DE SEGURIDAD

Todos los mensajes de seguridad son identificados por las siguientes palabras "**WARNING**" (Aviso) y "CAUTION" (Advertencia). Estas palabras significan lo siguiente:

WARNING (Aviso)	**Información importante para avisarle de una situación que podría causar serias heridas y daños a su propiedad si no son seguidas algunas instrucciones.**
CAUTION (Advertencia)	Información importante que dice como prevenir daños al equipamiento.

Cuando se utiliza la balanza, las siguientes precauciones de seguridad deberían ser seguidas siempre.

AVISO

Utilice el Adaptador de CA diseñado por el fabricante para la balanza. Otros adaptadores pueden causar daños a la balanza.

ADVERTENCIA

- Evite instalar la balanza en contacto directo con la luz del sol- esto puede causar malos resultados o malfunciones.
- No mezcle diferentes tipos de pilas. Sustituyálas todas al mismo tiempo.
- Si la balanza no debe ser utilizada por un periodo largo de tiempo, saque todas las pilas del compartimento destinado a ellas para evitar escapes que pueden dañar el aparato.
- Evite sobrecargar o dejar material sobre la plataforma ya que podría dañar la balanza.
- No derrame líquidos sobre la balanza ya que ésta no es resistente al agua. Los líquidos pueden dañar la caja y si entran dentro la balanza se puede dañar la electrónica.
- El material que tiene un cargador de electricidad estática puede influenciar el pesaje. Descargue la electricidad estática de las muestras, si es posible. Otra solución al problema es limpiar ambos lados del platillo y la parte alta de la caja con un agente antiestático.

4.0 DESCRIPCIÓN DE LAS PARTES

PARTE POSTERIOR

Interruptor del Adaptador de CA

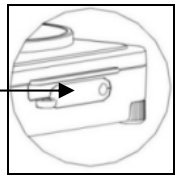

PARTE SUPERIOR

Platillo de Acero Inoxidable

Tornillo de la protección para el transporte

Plataforma de pesaje

Pantalla LCD

Tecla [On/Off] (Encendido/Apagado) Enciende/Apaga la balanza

Tecla [Units] (Unidades) Cambia las unidades de peso. También utilizado en la calibración

Tecla [Tare] (Tara) Pone la pantalla a cero o tara el recipiente

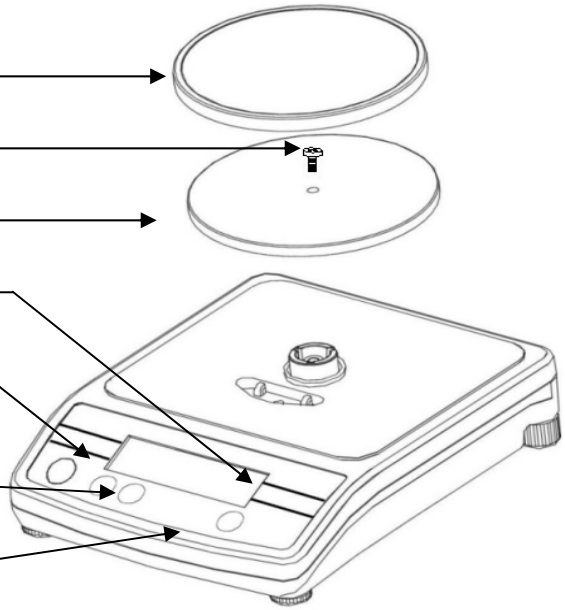

PARTE INFERIOR

Compartimento de la pila

Cubierta del compartimento de la pila

Las pilas no están incluídas

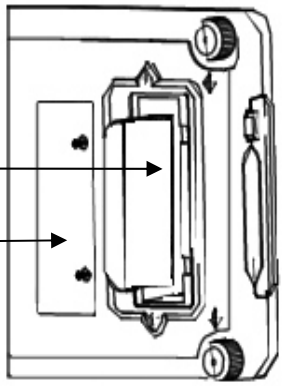

PANTALLA

El indicador ZERO (Cero) Indica cuando el cero de la balanza es correcto.

El indicador STABLE (Estable) indica cuando la lectura es estable.

Indicador de pila baja

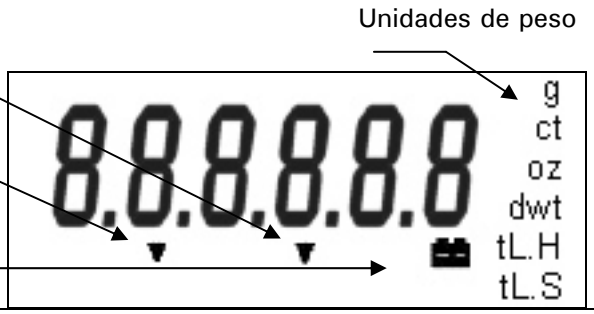

5.0 PREPARACIÓN

5.1 AJUSTE DE LA BALANZA

AVISO

- Evite instalar la balanza en contacto directo con la luz del sol, que puede causar malos resultados o malfunciones.
- Coloque su balanza sobre una superficie (tabla, mesa…) firme de modo que la balanza sea nivelada (La balanza no funcionará de forma exacta cuando no esté nivelada).
- Nivele la balanza ajustando los pies al centro de la burbuja en el nivel de aire.
- Quite el tornillo de la protección para el transporte junto con la cubierta circular como es mostrado aquí abajo.

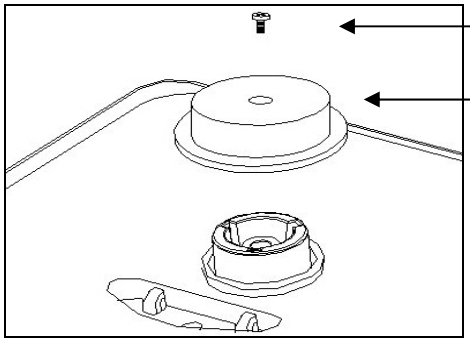

- Sitúe la plataforma (viene empaquetada separadamente) en los recipientes encima de la cubierta. Asegure la plataforma utilizando el tornillo de protección para el transporte después de sacarlo de la cubierta circular. Coloque el platillo de acero inoxidable. (Vea el diagrama en la página 6).
- No presione con excesiva fuerza ya que esto puede dañar el mecanismo de carga interior.
- Coloque la balanza sobre una superfície firme que sea llana para pesar de forma exacta.

5.2 INSTALACIÓN DE PILAS Y POTENCIA

Quite la cubierta del compartimento de la pila e inserte seis pilas (R6P/LR6 /AA de tamaño) dentro del compartimento de la pila. Preste mucha atención en colocar los polos positivos y negativos correctamente.

Alternativamente, enchufe el Adaptador de CA al interruptor detrás de la balanza. La entrada de Corriente Alterna podría ser 100, 120, 220, 230 o 240 Voltios (50/60Hz) dependiendo de donde es utilizado. Verifique que el adaptador es correcto.

6.0 PESAJE

6.1 ANTES DEL PESAJE

Sea conciente de la función de Autoapagada. Si está activada, esto apagará la balanza después de 2 minutos de inactividad.

6.2 PROCEDIMIENTOS DE PESAJE

- **Presione [On/Off] (Encendido/Apagado) para apagar la balanza**
  Cuando la potencia es encendida, todos los segmentos de la pantalla aparecen en la PCL durante unos segundos y finalmente en la pantalla aparecerá **"0.00"** junto con las últimas unidades seleccionadas.
- **Seleccione la unidad de peso [Unit] (Unidad)**
  Presione **[Unit]** (Unidad) para seleccionar una unidad de peso, "g", “ct”, “oz” o “dwt”.
  Cuando la unidad ha sido seleccionada, el peso será mostrado en la unidad seleccionada y un símbolo para el peso será mostrado.
- **Comienzo del pesaje**
- **Si no utiliza un recipiente para el pesaje**
  Verifique que la lectura es "0.00". Si no, presione **[Tare]** (Tara) para mostrar "0.00".
  Coloque los objetos sobre el platillo de pesaje para pesar.
  Cuando la lectura sea estable, el indicador de estabilidad será mostrado.
- **Si utiliza un recipiente para el pesaje**
  Sitúe un recipiente vacío sobre el platillo.
  Espere que el indicador de estabilidad sea mostrado y presione **[Tare]** (Tara).
  Coloque los objetos a ser pesados en el recipiente.
  Cuando la lectura sea estable, el indicador de estabilidad será mostrado.
  Solamente el peso neto es mostrado.

7.0 AJUSTE DE FUNCIONES

7.1 INGRESE LA FUNCIÓN MODO DE AJUSTE

- Presione **[On/Off]** (Encendido/Apagado) para apagar la potencia.
- Presione **[Tare]** (Tara) primero, entonces presione **[On/Off]** (Encendido/Apagado), mientras mantiene **[Tare]** (Tara) presionado. La pantalla mostrará "**A-On**" (Encendido) o "**A-OFF**" (Apagado).

7.2 SELECCIONE EL MODO DE AUTO APAGADA

- Cuando la pantalla muestre "**A-On**" o "**A-OFF**" presione **[Unit]** (Unidad) para seleccionar el modo de auto apagada.

- Presione **[Tare]** (Tara) para escoger el modo "**On**" (Encendido) o "**OFF**" (Apagado).

- Apague la potencia y entonces encienda otra vez para ingresar el modo de pesaje normal. El tiempo de demora será de 2 minutos.

7.3 SELECCIÓN DEL MODO LUZ AUTOMÁTICA

- Luego presione **[Unit]** (Unidad) para seleccionar el modo de ajuste de luz automática. La pantalla mostrará "**L-On**" (Encendido) o "**L-OFF**" (Apagado).

- Presione **[Tare]** (Tara) para escoger el modo "**On**" (Encendido) o "**OFF**" (Apagado),

  "**On**" (Encendido) significa que la función autoluz está activada.
  "**OFF**" (Apagado) significa que esta función no está activada, por ejemplo la luz está apagada.

- Apague la potencia y entonces enciéndela otra vez para ingresar el modo de pesaje normal.

7.4 SELECCIÓN DE UNIDADES (PARA AQT 200 SOLAMENTE)

- Luego presione **[Unit]** (Unidad) para ingresar el modo de selección de unidades. La pantalla mostrará **"On ct"**.

- Presione **[Tare]** (Tara), para seleccionar **[On]** o **[Off]**.

On significa que esta unidad de pesaje está activa,

Off significa que esta unidad no está habilitada.

- Presione **[Unit]** (Unidad) para ir a la próxima unidad de pesaje. Las siguientes unidades de pesaje pueden ser selccionadas en secuencia.

ct – oz – dwt – tL.H – tL. S – tL.T (Nota: g siempre está activada)

- Apague la balanza y enciéndela otra vez para volver al funcionamiento normal.

NOTA: Se recomienda utilizar la balanza en un lugar con suficiente luz de modo que la función de luz pueda ser apagada para maximizar la duración de la pila.

8.0 CALIBRACIÓN

- La calibración puede ser requerida cuando la balanza es inicialmente instalada o si la balanza es trasladada desde algún sitio.

- Con el tiempo y uso, desviaciones mecánicas pueden tener lugar. Por lo tanto, calibrar la balanza cuando sea requiere la máxima precisión o cuando alguna desviación es observada durante el pesaje de una prueba de peso.

- Antes de calibrar es necesario tener los apropiados pesos de calibración. Los pesos deberían tener una precisión adecuada para la balanza que está siendo calibrada, por ejemplo, tipo OIML Clase M1 o ASTM E617 Clase 4. Si no dispone de pesos adecuados, no intente la calibración.

Modelo	AQT-200	AQT-250	AQT-600	AQT-1500	AQT-2600	AQT-2000	AQT-5000
Peso de Calibración	100g o 200g	200g o 250g	500g o 600g	1000g o 1500g	1000g o 2000g	1000g o 2000g	2000g o 5000g

8.1 AUTOCALIBRACIÓN (PARA AQT 200 SOLAMENTE)

- Antes de ingresar el modo de calibración, presione **[On/Off]** (Encendido/Apagado) para encender la potencia durante 1 minuto.

Ingreser el modo de calibración

- Presione **[On/Off]** (Encendido/Apagado) para encender la potencia.
- Presione [Unit] (Unidad) primero y después presione [On/Off] (Encendido/Apagado) mientras mantiene la tecla [Unit] (Unidad) presionada. La pantalla mostrará el valor A/D. Luego presione [Unit] y la pantalla mostrará el último valor de calibración utilizado. Presione la tecla [Tare] para seleccionar 100g o 200g y.

Calibración

- Espere que el indicador de estabilidad sea mostrado,
- Presione **[Unit]** (Unidad)- la pantalla mostrará “L 100” o “L 200”, con la "L" destelleando.
- Coloque el peso apropiado sobre la plataforma. Un sonido se escuchará después de unos segundos y la pantalla mostrará los valores de peso.
- Presione **[On/Off]** (Encendido/Apagado), para apagar la potencia.
- Presione **[On/Off]** (Encendido/Apagado) para encender la potencia otra vez. Coloque un peso máximo (200g) sobre la plataforma para verificar que el pesaje es correcto. Si no, repita la calibración.

8.2 AUTO CALIBRACIÓN PARA TODOS LOS OTROS MODELOS

- Antes de entrar el modo de calibración, presione **[On/Off]** (Encendido/Apagado) para encender la potencia durante 1 minuto.

Ingrese el modo de calibración

- Presione **[On/Off]** (Encendido/Apagado) para apagar la potencia.
- Presione **[Unit]** (Unidad) primero y después presione **[On/Off]** (Encendido/Apagado), mientras mantiene la tecla **[Unit]** (Unidad) presionada. La pantalla mostrará el último valor de calibración utilizado, presione la tecla **[Tare]** para seleccionar entre los dos valores de calibración de peso. Cuando haya realizado una selección presione **[Unit]** y la pantalla mostrará el valor A/D.

Calibración

- Espere que el indicador de estabilidad sea mostrado,
- Presione **[Unit]** (Unidad) –la pantalla mostrará **"00SAVE"** (Guardar). Después de 2 segundos, la pantalla volverá al valor A/D.
- Coloque el peso requerido sobre la plataforma. Este es el peso que usted seleccionó como su valor de peso de calibración previamente.
- Después de que el indicador de estabilidad sea mostrado, presione **[Unit]** (Unidad).
- La pantalla mostrará **"00SAVE"** (Guardar). La calibración es completa ahora.
- Presione **[On/Off]** (Encendido/Apagado) para apagar la potencia. Presione **[On/Off]** (Encendido/Apagado) para encender la potencia otra vez.
- Coloque el peso completo (p. ej. 2000g para AQT2000) sobre la plataforma para verificar que el pesaje es correcto. Si no, repita el procedimiento de calibración.

9.0 MENSAJES DE ERROR

EEEEHI	Sobrecargado
EEEELO	Valor A/D demasiado bajo
	Pila baja

Nota: La calibración puede ser requerida antes del pesaje. Lea la sección 8.0 acerca de "CALIBRACIÓN" primero y si es necesario calibre su balanza para pesar de forma precisa.

10.0 RECAMBIOS Y ACCESORIOS

Si usted necesita pedir cualquier pieza de recambio y accesorios, contacte a su distribuidor o a Adam Equipment. Una lista parcial de tales artículos es la que sigue-

- **Adaptador de Fuente de Alimentación**
- **Cubierta en uso**
- **Plato de Acero Inoxidable**

11.0 INFORMACIÓN DE SERVICIO

Este manual cubre los detalles de funcionamiento. Si usted tiene un problema con la báscula que no es directamente referido en este manual entonces contacte con su proveedor para asistencia. Para suministrar mayor ayuda, el proveedor necesitará la siguiente información que debería ser mantenida preparada:

A. <u>Detalles de su empresa</u>

-Nombre de su compañía:
-Nombre de la persona de contacto:
-Telèfono, correo electrónico, fax o cualquier otro método de contacto:

B. <u>Detalles de la unidad comprada</u>

(Esta parte de información debería estar siempre disponible para cualquier futura correspondencia. Nosotros le sugerimos que rellene este formulario tan pronto como la unidad sea recibida y mantenga una copia de impression en su registro para una referencia preparada.)

Nombre de modelo de la báscula:	
Número de serie de la unidad:	
Número de revision de software (Mostrado cuando la corriente es primero encendida):	
Fecha de Compra:	
Nombre del proveedor y lugar:	

C. <u>Breve descripción del problema</u>

Incluye cualquier historia reciente de la unidad. Por ejemplo:

-Ha estado funcionando desde que fue entregada
-Ha estado en contacto con agua
-Dañada por un fuego
-Tormentas eléctricas en el área
-Arrojada al suelo, etc.

INFORMACIÓN DE GARANTÍA

Adam Equipment ofrece una Garantía Limitada de un año (Piezas y Mano de Obra) para los componentes defectuosos debido a defectos en materiales o de fabricación. La garantía empieza en la fecha de entrega.

Durante el periodo de garantía, ninguna reparación debería ser necesaria, el comprador debe informar al proveedor o a Adam Equipment Company. La compañía o su Técnico autorizado se reserva el derecho de reparar o sustituir los componentes al sitio del comprador o a cualquiera de sus talleres dependiendo de la gravedad de los problemas sin ningún coste adicional. No obstante, ningún transporte relacionado con el envío de unidades o piezas defectuosas al centro de servicio debería ser borne por el comprador.

La garantía cesará de funcionar si el equipo no es devuelto en el embalaje original y con documentación correcta para una reclamación ser procesada. Todas las reclamaciones son a la sola discreción de Adam Equipment.

Esta garantía no cubre equipo donde los defectos o mal funcionamiento es debido a mal uso, daño accidental, exposición a radioactividad o materials corrosivos, negligencia, instalación defectuosa, modificaciones no autorizadas o intento de reparación o fallo al tener en cuenta los requerimientos y recomendaciones como dadas en este Manual de Usuario.

Las reparaciones llevadas a cabo bajo la garantía no extienden el periodo de garantía. Los componentes retirados durante las reparaciones de la garantía llegan a ser propiedad de la compañía.

El derecho estatutario del comprador no es afectado por esta garantía. Los términos de esta garantía son gobernados por la ley del Reino Unido. Para detalles completos sobre la Información de la Garantía, vea los términos y condiciones de la venta disponibles en nuestra página web.

© Adam Equipment Company 2006

Declaración de Conformidad del Fabricante

Este producto ha sido fabricado de acuerdo con los estándares europeos harmonizados, siguiendo las condiciones de las aquí abajo mencionadas directivas:

Directiva de Compatibilidad Electro Magnética 89/336/EEC

Directiva de Bajo Voltaje 73/23/EEC

Adam Equipment Co. Ltd.
Bond Avenue
Denbigh East Estate
Milton Keynes, MK1 1SW
United Kingdom

CONFORMIDAD DE FCC

Este equipamiento ha sido probado y cumple con los límites para un dispositivo digital Clase A, siguiendo la parte 15 de las Reglas de FCC. Estos límites son designados para proveer protección razonable contra interferencias perjudiciales cuando el equipamiento funciona en un ambiente comercial. El equipamiento genera, utiliza y puede irradiar frecuencias de radio y, si no es instalado y utilizado de acuerdo con el manual de instrucciones, puede causar interferencias perjudiciales para las comunicaciones de radio. El funcionamiento de este equipamiento en un área residencial puede causar probablemente interferencias perjudiciales caso en cuyo caso el usuario deberá corregir la interferencia por su propia cuenta.

Los cables de interconexión deben ser empleados con este equipamiento para asegurar que están de acuerdo con los límites de emisión pertinentes referentes a este dispositivo.

Cambios o modificaciones no expresamente aprobados por Adam Equipment podrían anular la autoridad del usuario para hacer funcionar el equipamiento.

CONFORMIDAD WEEE OR DEEE

Cualquier Equipo Eléctrico o Electrónico (EEE), componente o montaje de partes destinadas a ser incorporadas en apartos eee y siguiendo la normativa de la directiva europea 2002/95/eec deber ser reciclada o desecha siguiendo tecnicas que no incoporen substancias peligrosas para nuestra salud o el medio ambiente como viene regulado en la Directiva 2002/95/ec. El desecho de baterias en vertederos esta más regulado desde julio del 2002 por la regulación 9 de vertederos y residuos del 2002 (inglaterra y gales) y la regulacion de desecho de materias peligrosas del 2005. El reciclado de baterias es un hecho y las regulaciones de Desechos de Equipos Electrico y Electronico (DEEE) nos estan llevando a unas metas a conseguir en reciclaje.

ADAM EQUIPMENT es una organización global certificada con un ISO 9001:2000 con más de 30 años de experiencia en la producción y venta de equipo electrónico para cálculo de peso. Los productos son vendidos a través de una red mundial de distribuidores apoyada por las localizaciones de la compañía en el Reino Unido, Estados Unidos, Sudáfrica y Australia.

Los productos de **ADAM** están predominantemente diseñados para los siguientes segmentos de Mercado: Laboratorios, Educativo, Médico y Industrial. El abanico de productos es el siguiente:

- Balanzas Analíticas y de Precisión para Laboratorios.
- Balanzas de conateje para aplicaciones industriales y en almacenes.
- Balanzas digitales de pesaje y de control de peso.
  - Balanzas y plataformas de alta calidad con características de programación extensa incluyendo cuenta de partes, peso en porcentaje, etc.
- Balanzas digitales electrónicas para uso médico.
- Balanzas comerciales.

© Copyright by Adam Equipment Co. Ltd. Todos los derechos reservados. Ninguna parte de esta publicación puede ser reimpresa o traducida de ninguna forma o a través de ningún medio sin la previa autorización de Adam Equipment.

Adam Equipment se reserva el derecho de hacer cambios en la tecnología, características, especificaciones y diseño de su equipamiento sin previo aviso.

Toda la información contenida en esta publicación está al máximo de actualizada, completa y precisa. No obstante, no nos responsabilizamos de los errores de interpretación que pueden resultar de leer este material.

La última versión de esta publicación puede ser encontrada en nuestra página Web.

Visítenos a **www.adamequipment.com**